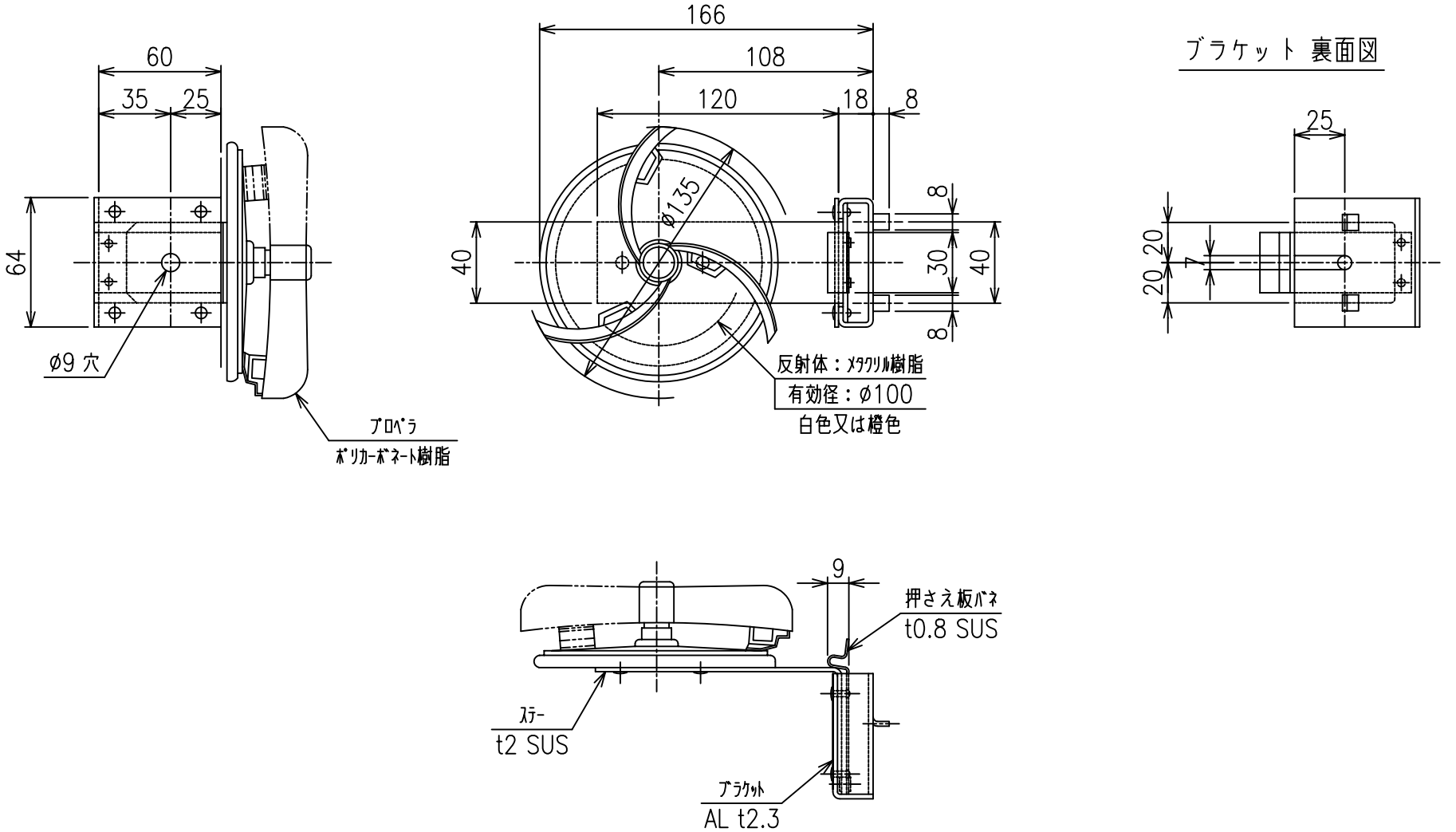

DW（Y）－RE1－P	
Scale 1/3	株式会社カシムラ