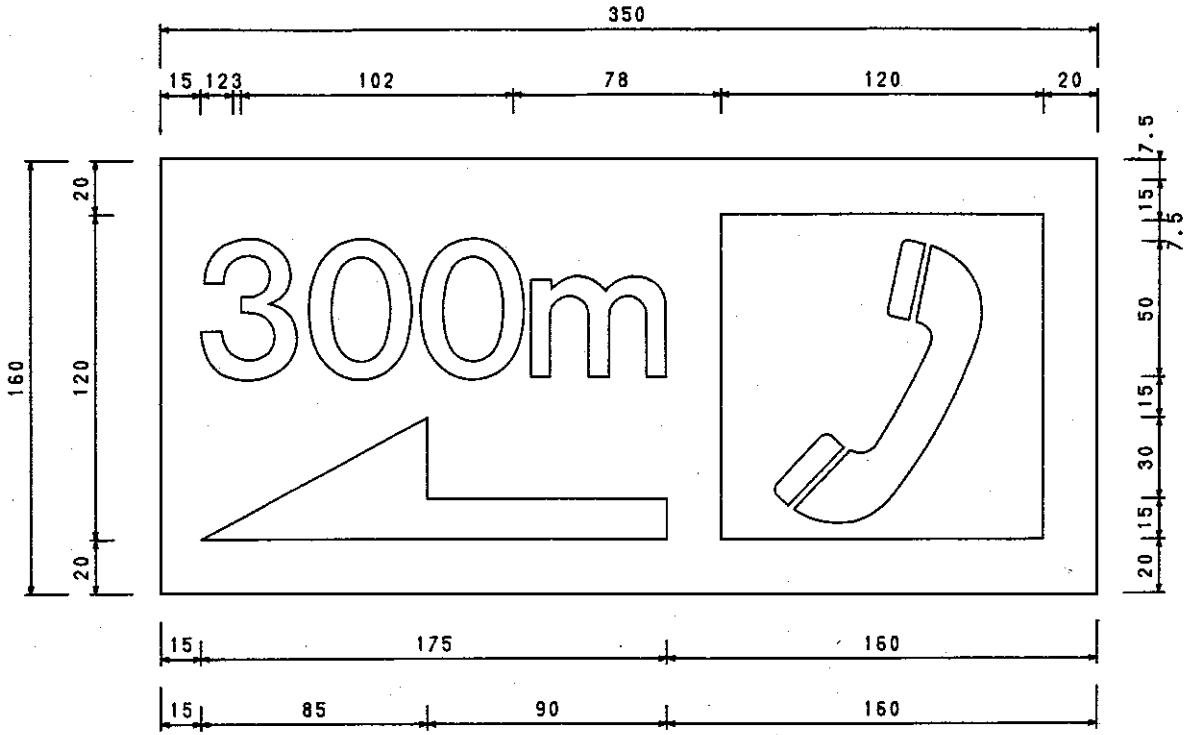

図面番号	サイズ	尺度	素地	文字	矢印	記号	シート種別	KANTO20-309
	160 * 350	1 / 2						

300 * 175-100* 51 :

株式会社　カシムラ