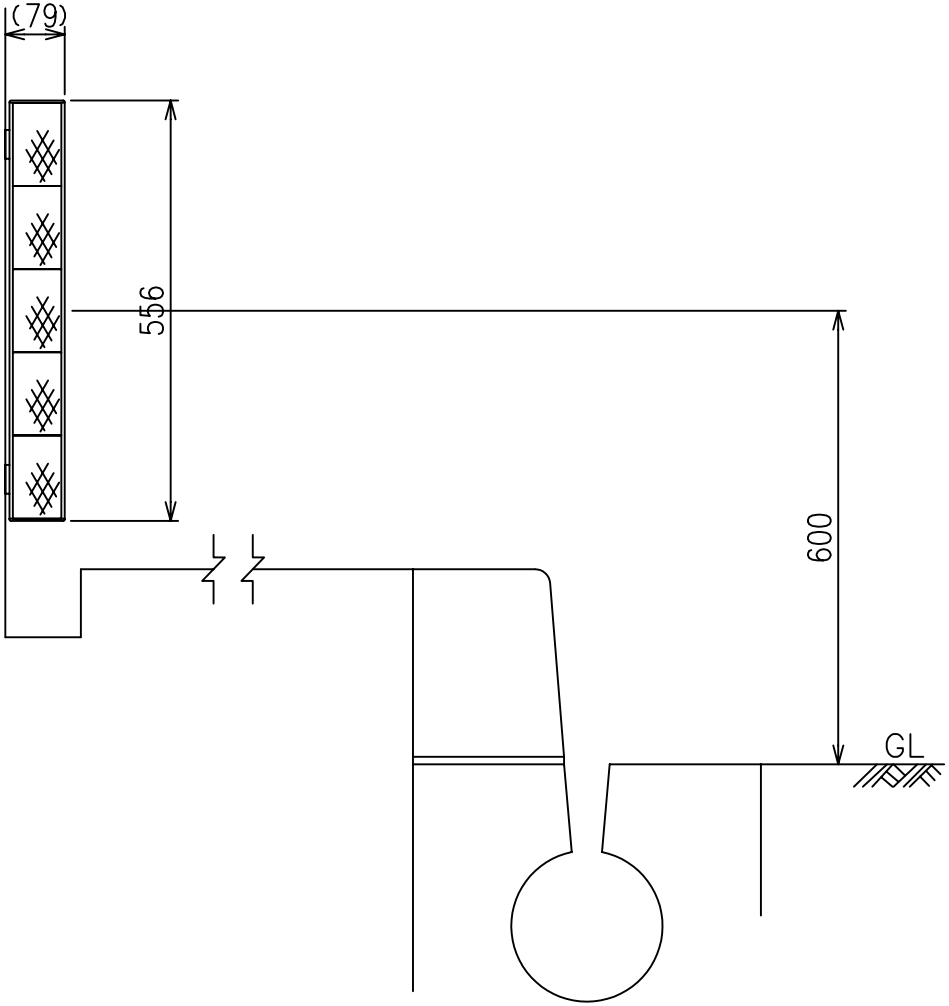

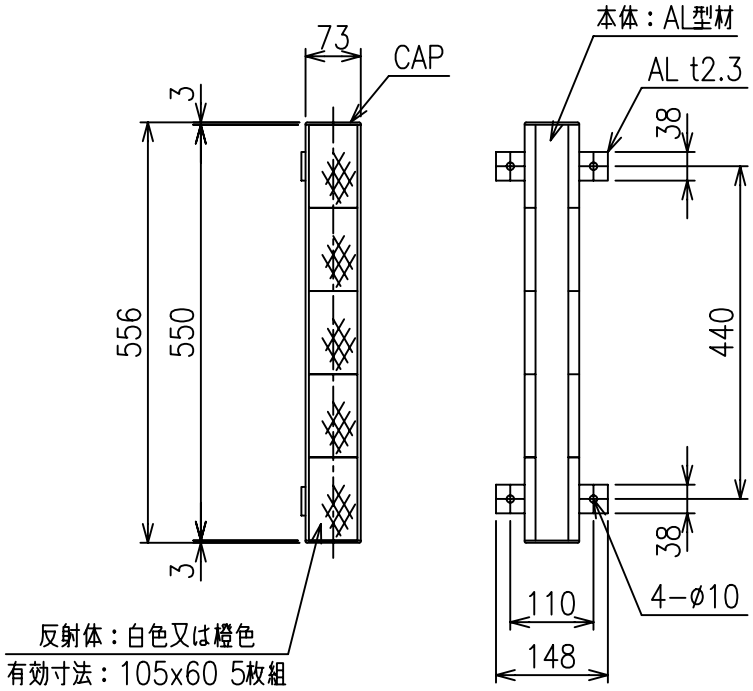

DP-5V-KB	
Scale 1/10	株式会社カシムラ