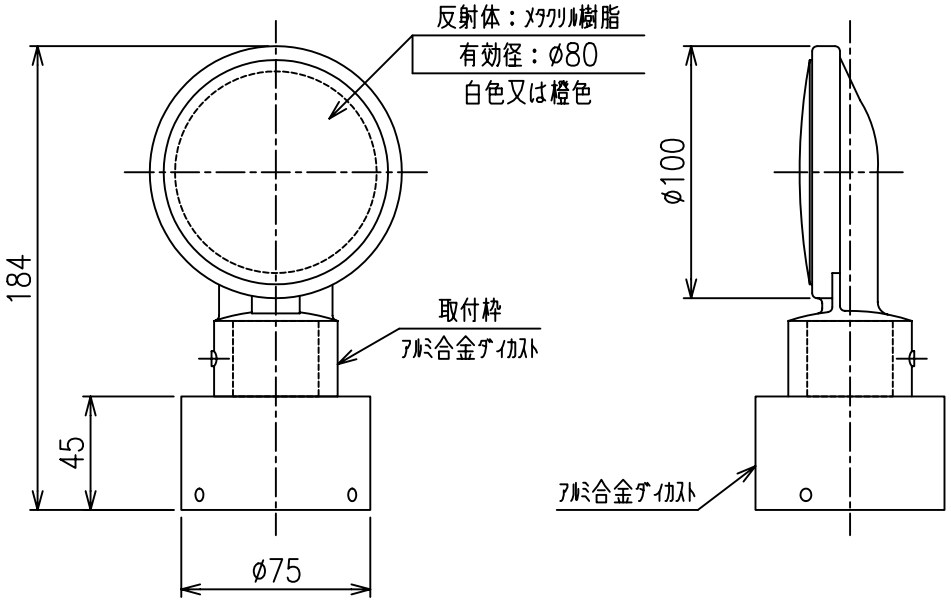

設　置　図

S=1／10

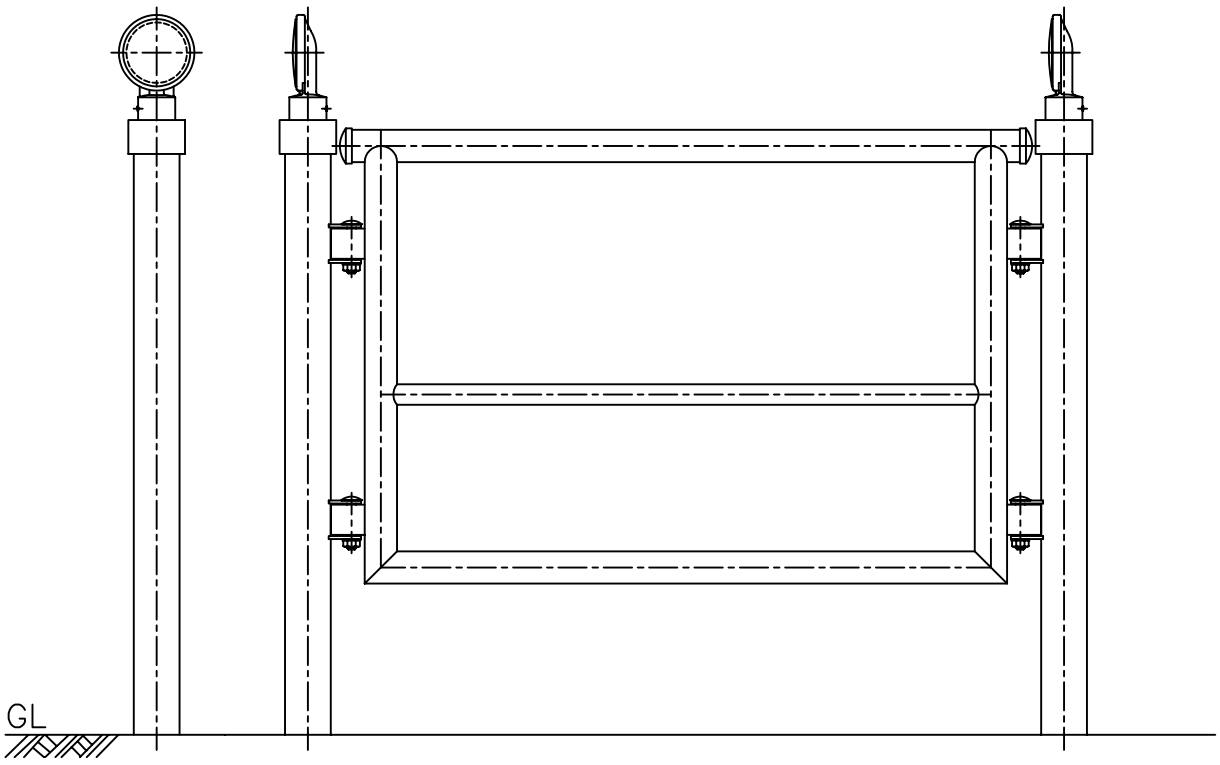

DSA-B-CP-60.5	
Scale 1／3	株式会社カシムラ