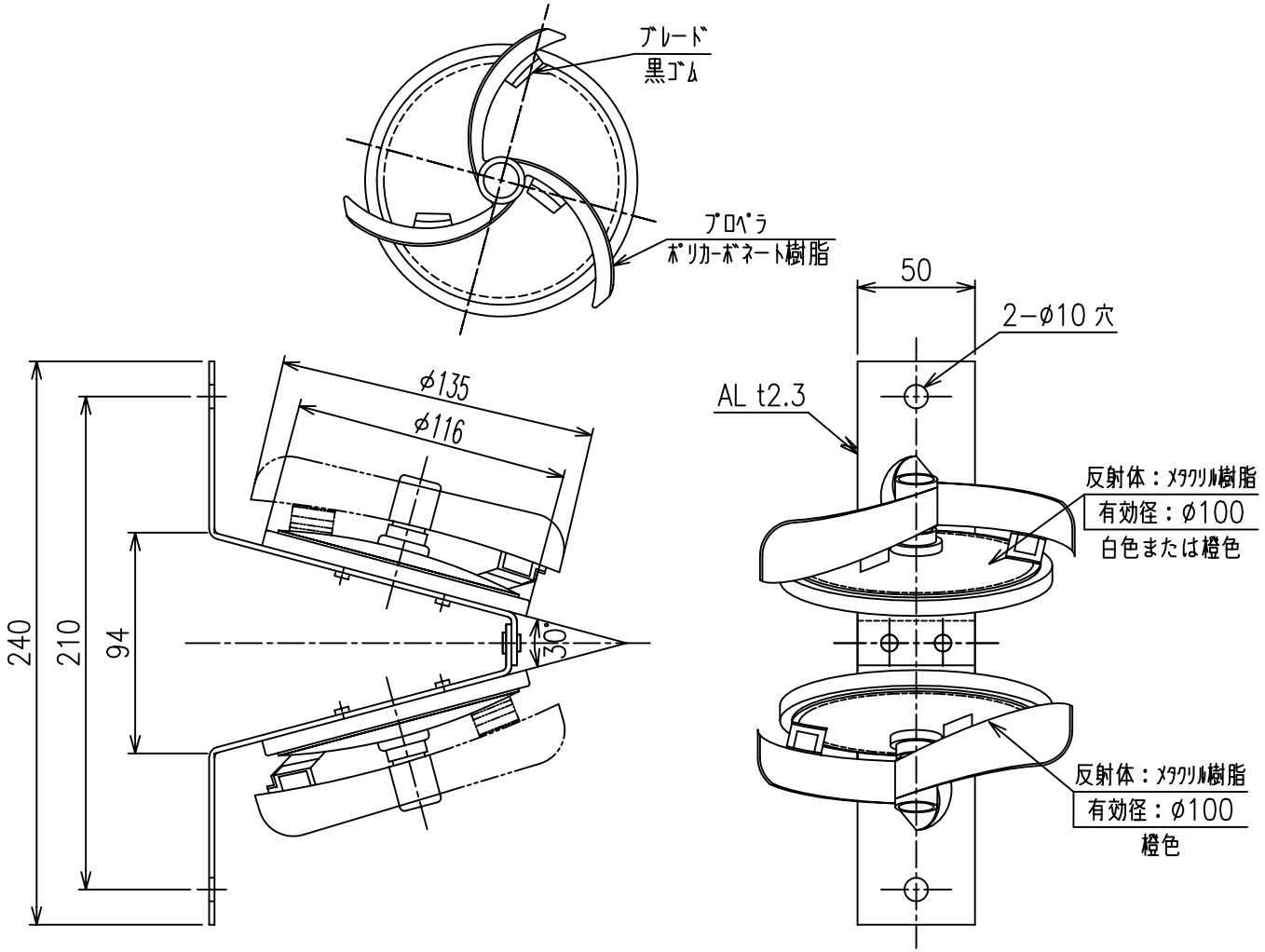

DW(Y)Y-DE-P	
Scale 1/3	株式会社カシムラ