DW（Y）-FK-P

（φ34～60.5）

設 置 図

S=1:4

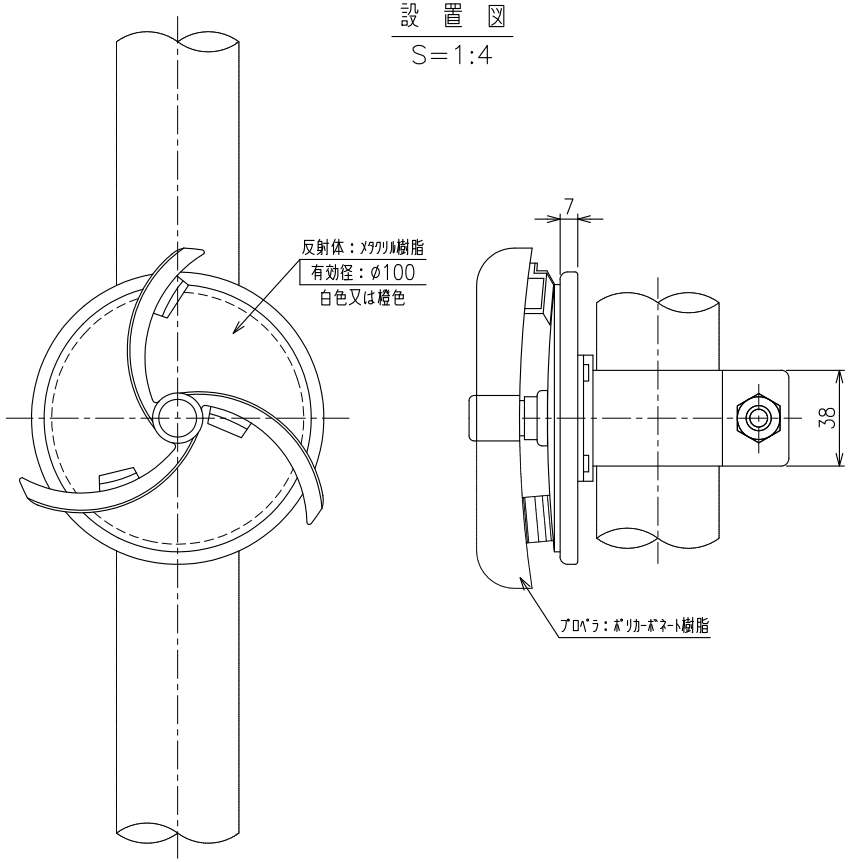

詳 細 図

S=1:3

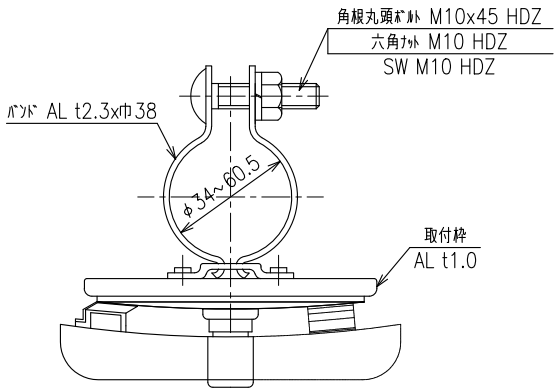

株式会社カシムラ