S=1:10

B3-2-P

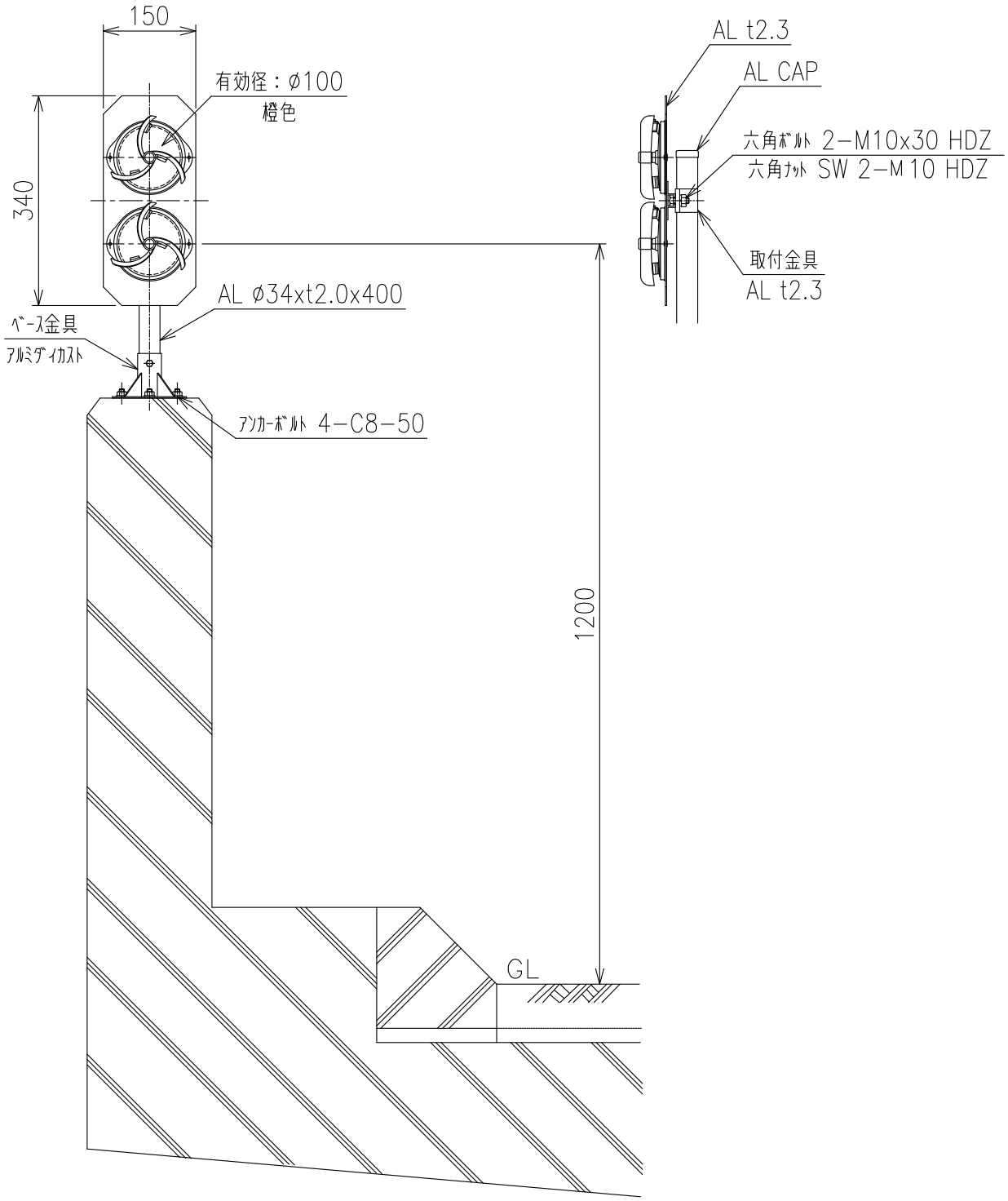

株式会社カシムラ