D1－1

（両面）

設　置　図

S=1:15

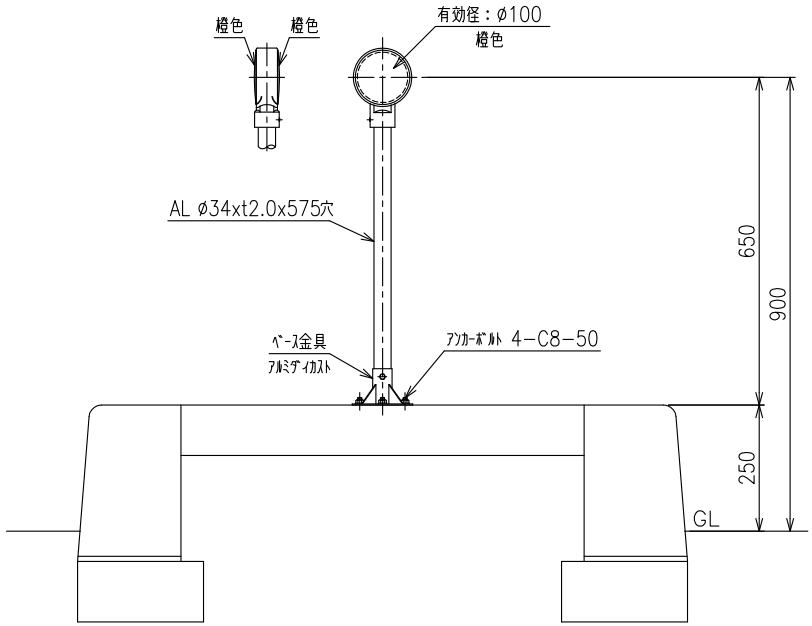

ベース詳細図

S=1:4

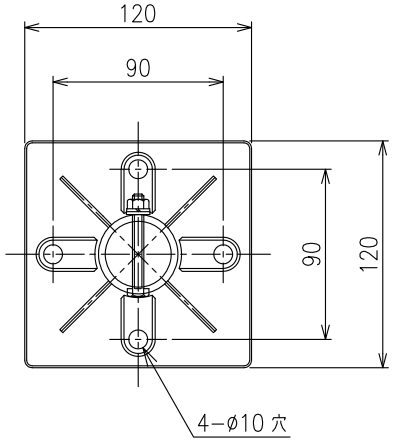

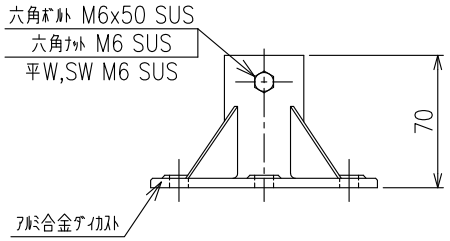

アンカー詳細図

S=1:3

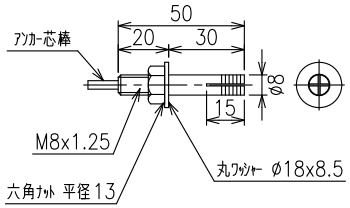

株式会社カシムラ