DP-2H-CP-114.3

（両面平行　GR設置）

設置図
S=1:10

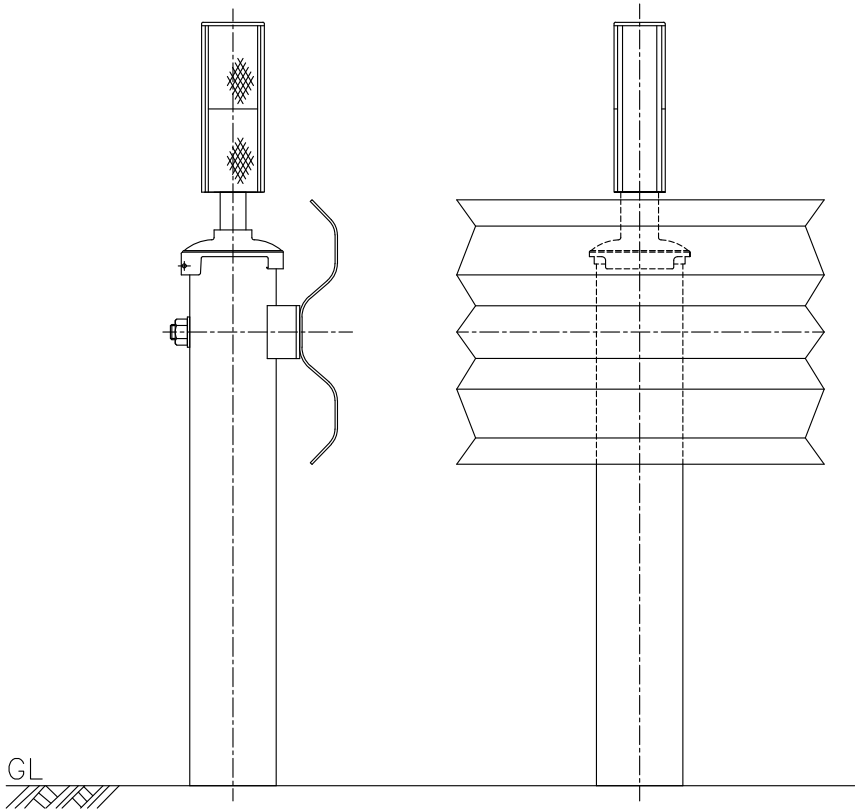

詳細図
S=1:5

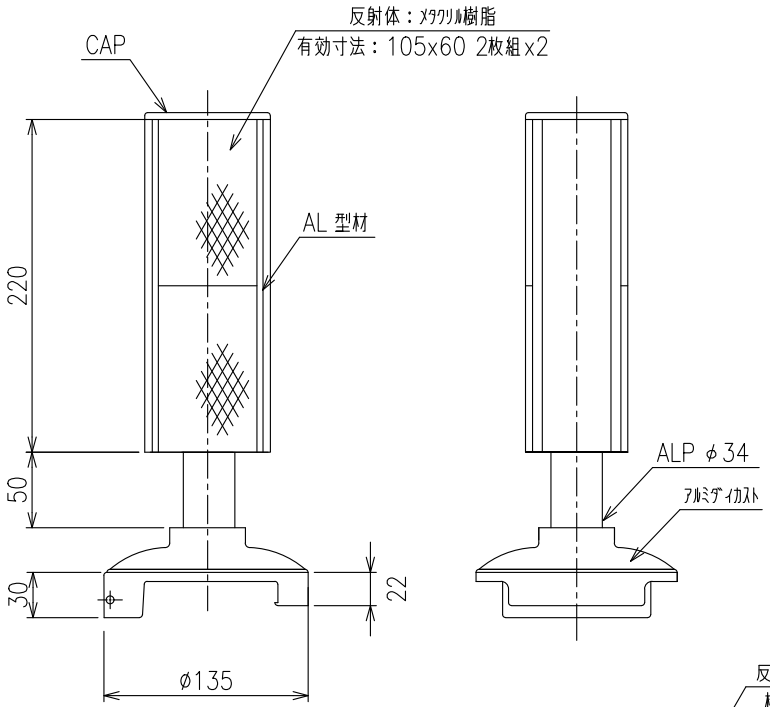

断面図
S=1:4

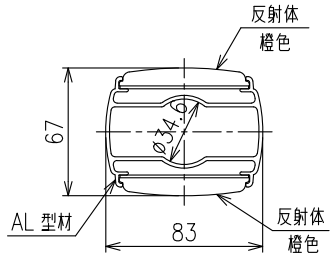

株式会社カシムラ