DP-2I-CP-139.8

設置図
S=1:12

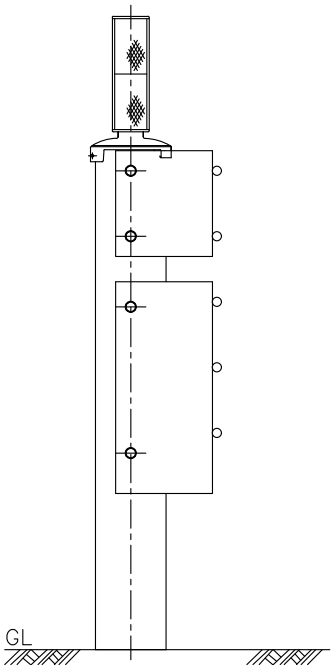

詳細図
S=1:5

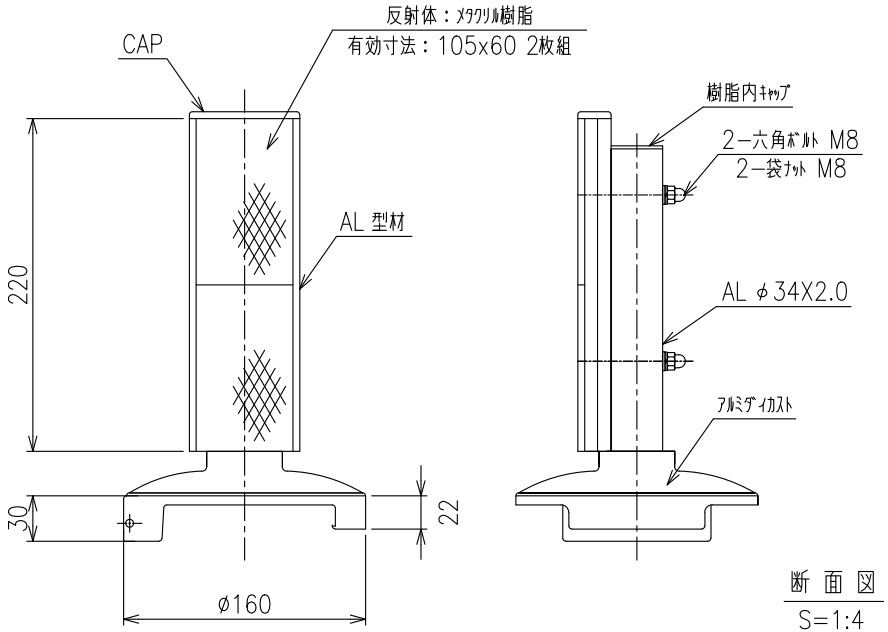

断面図
S=1:4

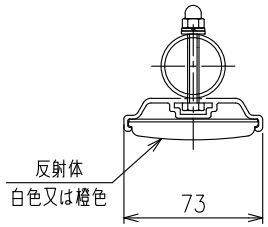

株式会社カシムラ