S=1:10

DP-7W-1000BP

（デリポスト 7段両面 ベース式）

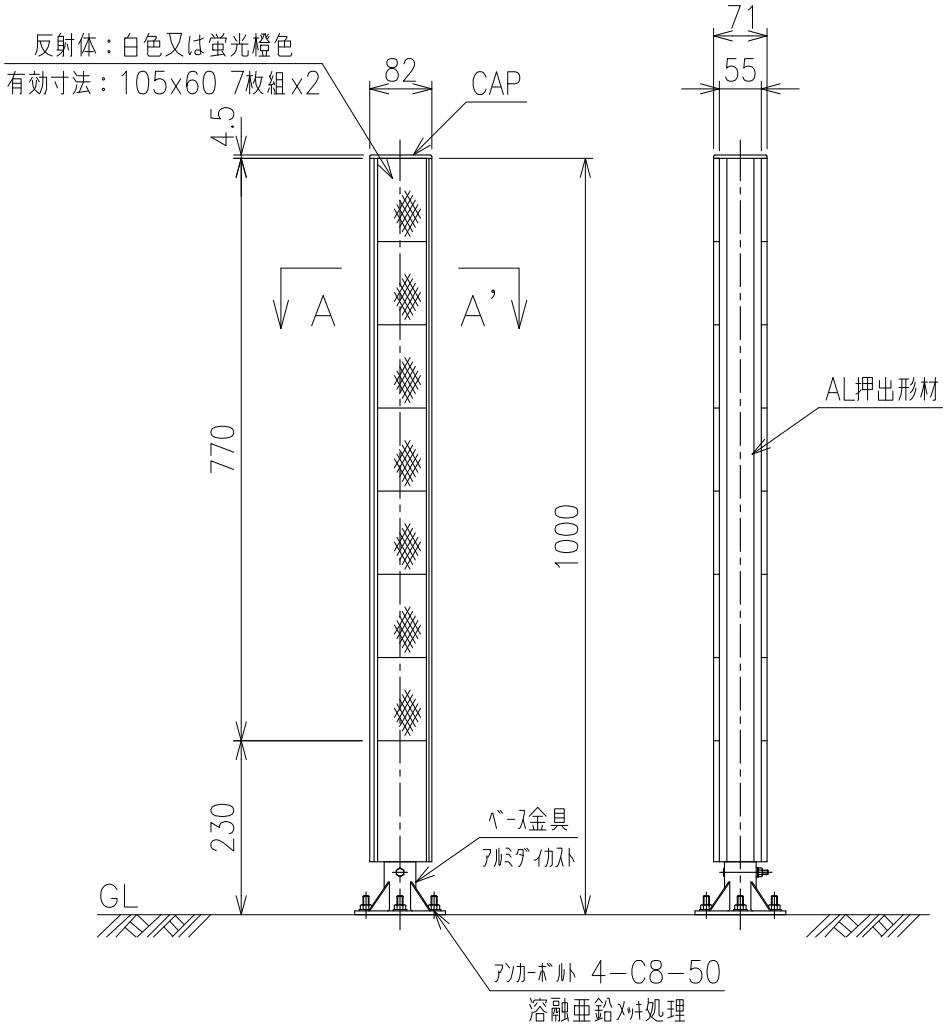

A－A' 矢視

S=1／2

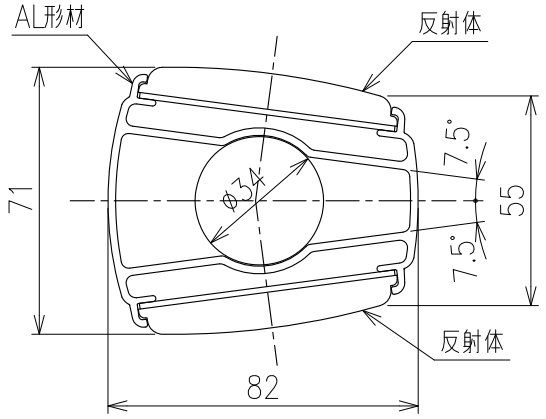

株式会社カシムラ