DW（Y）－GCS

（GC差込式 M16用）

設 置 図

S=1:15

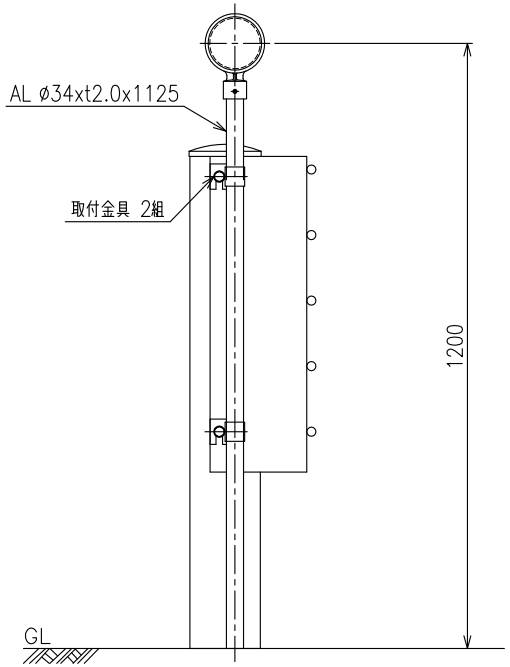

詳 細 図

S=1:2

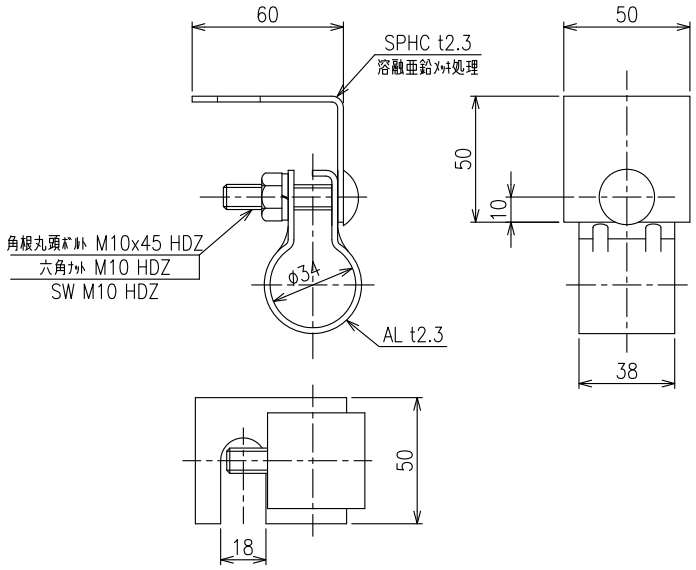

株式会社カシムラ