S=1:2

ＧＲ金具 逆さタイプ

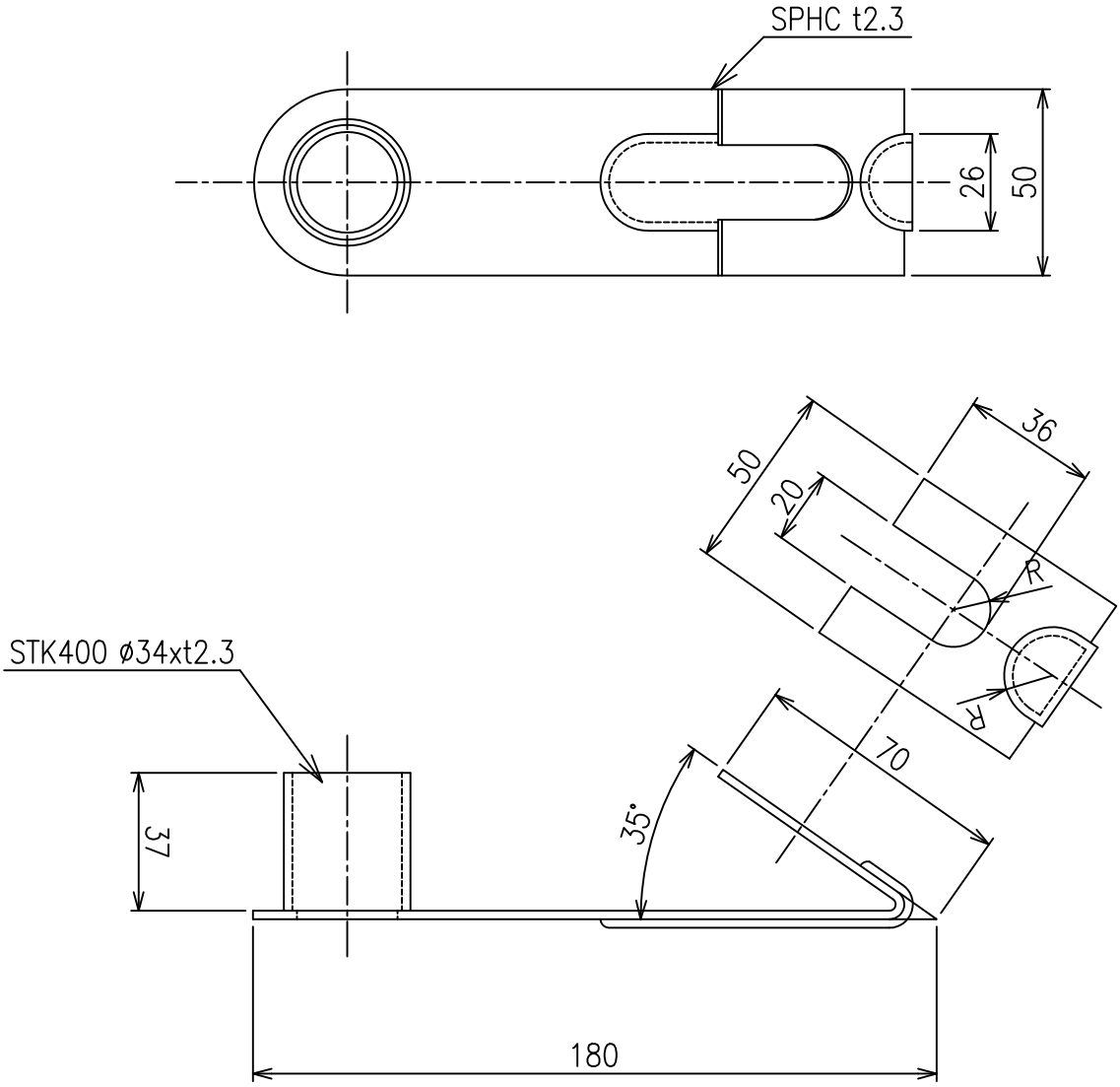

株式会社カシムラ