逆走防止対策 ベース式

（450×800）

設 置 図

S=1:15

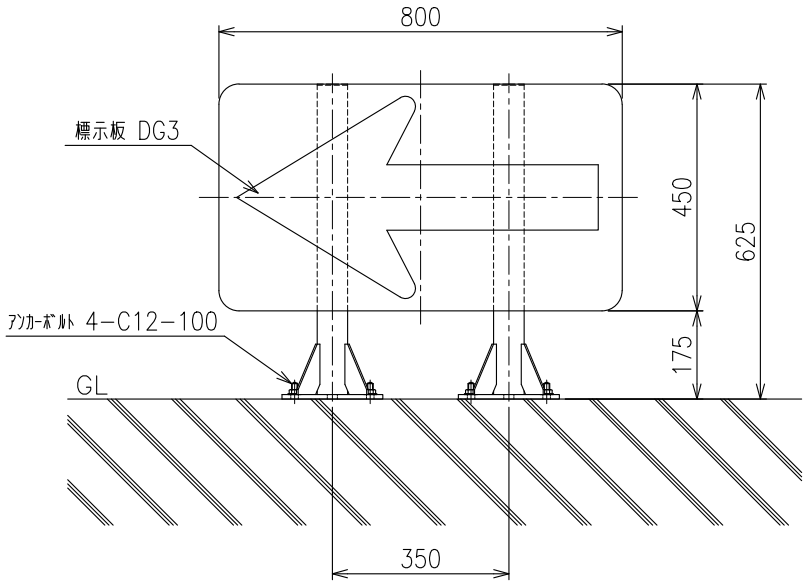

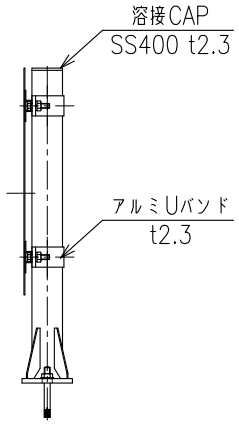

ベース詳細図

S=1:5

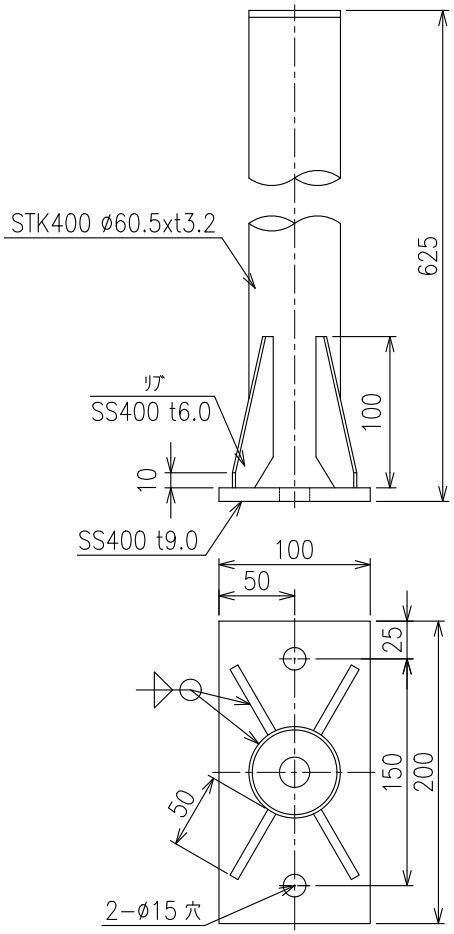

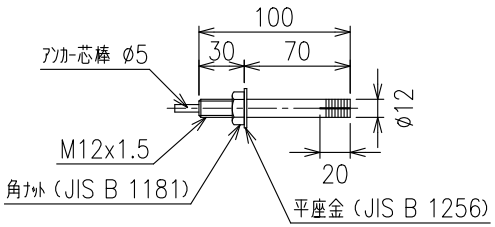

株式会社カシムラ