KP-A4

（壁面角度付 巾360 H73）

設 置 図

S=1:10

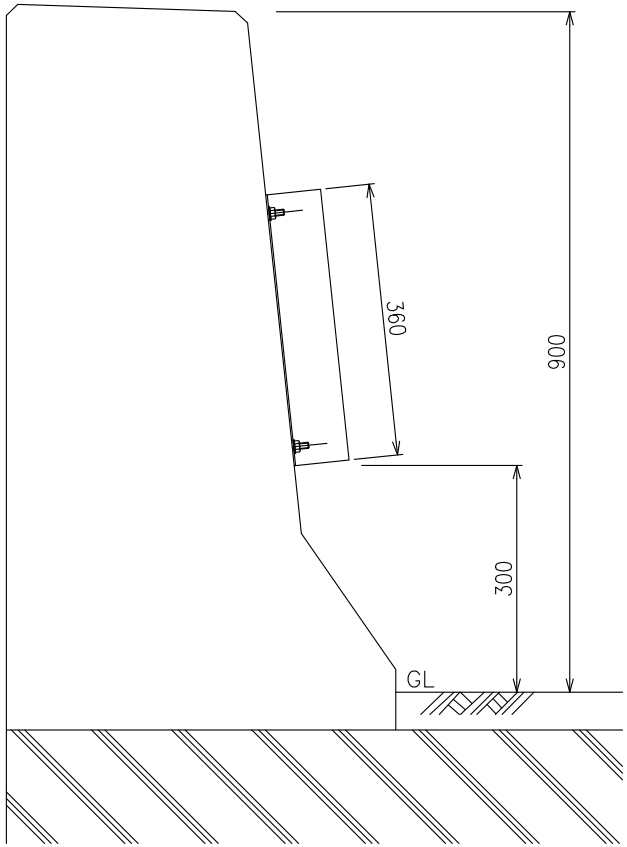

詳 細 図

S=1:10

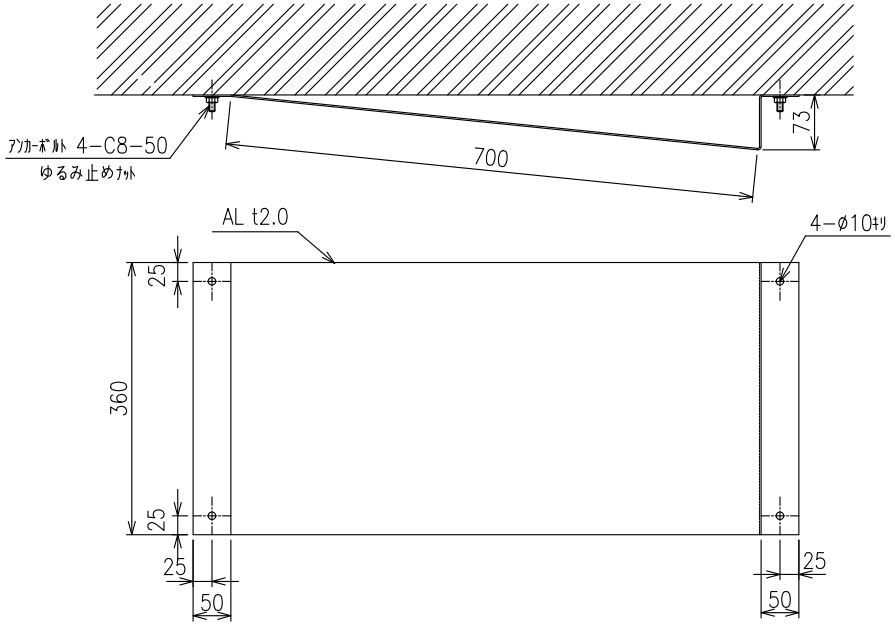

株式会社カシムラ