S=1:4

共架金具　片持タイプ

t6.0（φ60.5×□300）

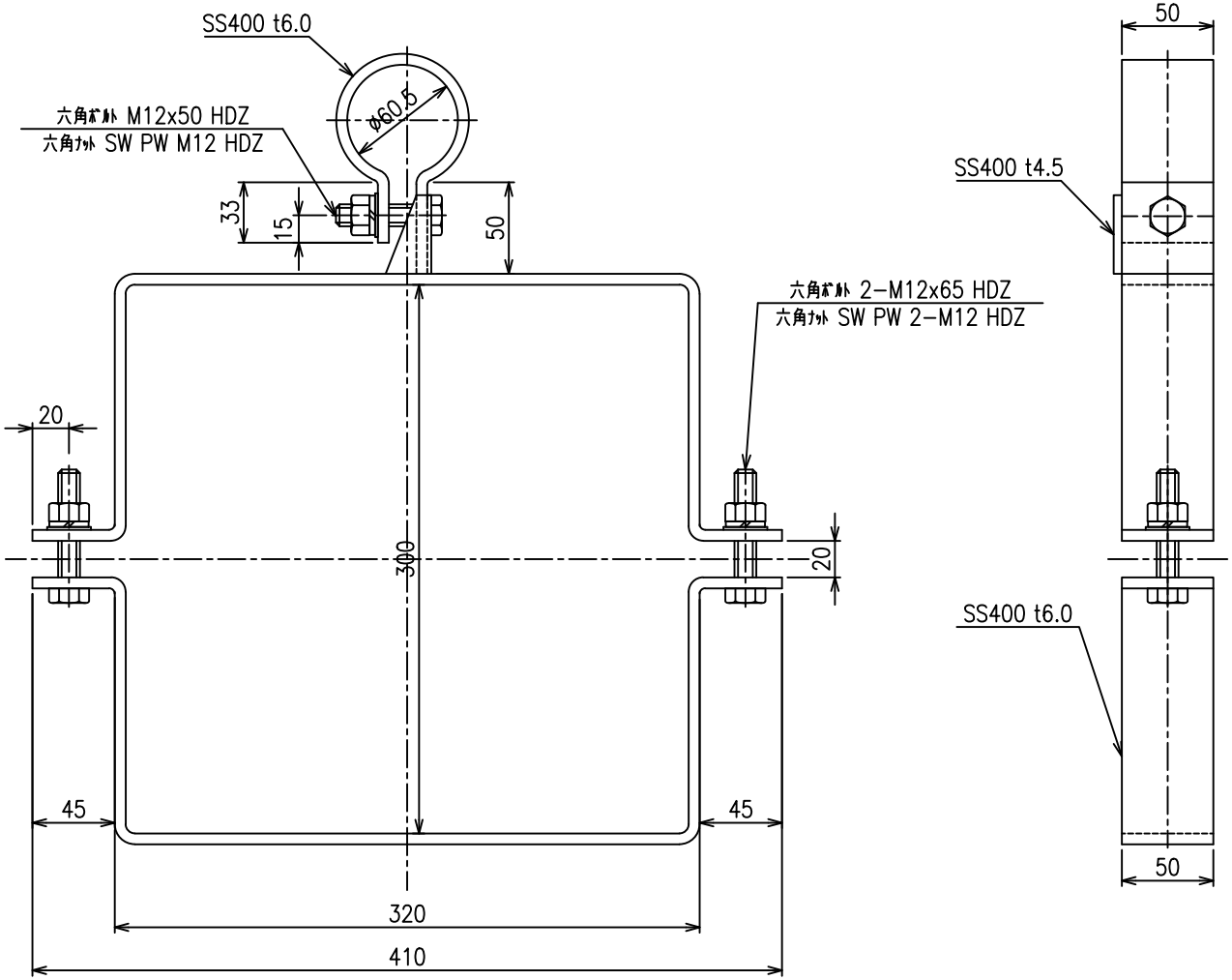

株式会社カシムラ