指示標識板詳細図（H 五角 1.0倍）

平リブ断面図

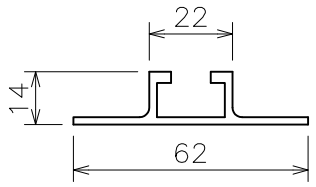

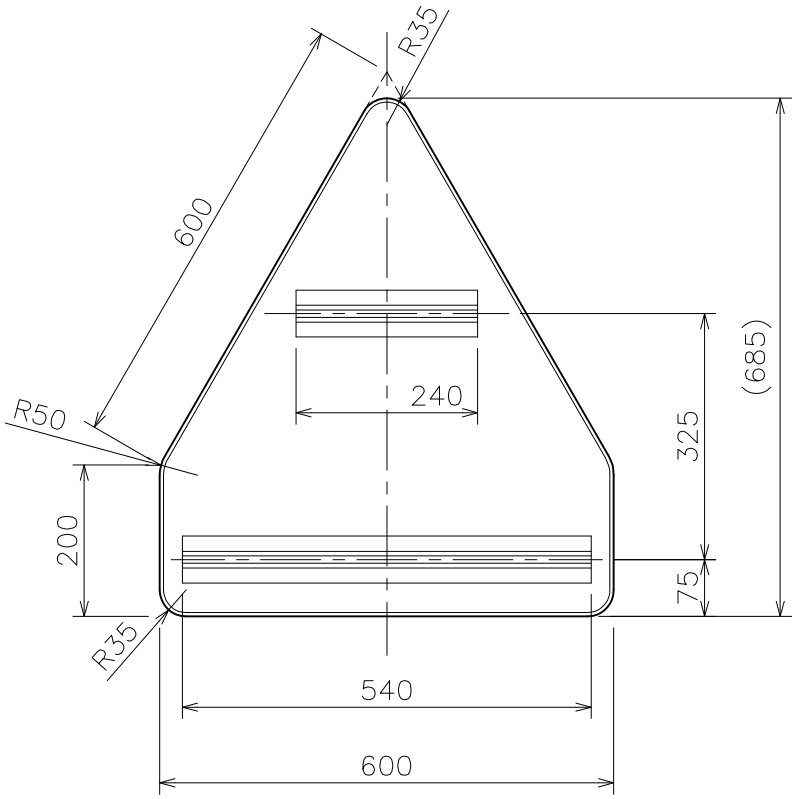

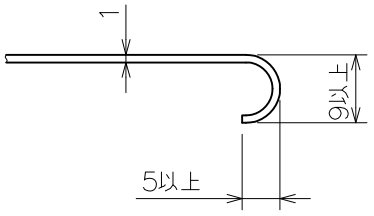

※　スポット点数 14 点

				図面番号	NNF990509			規　格	板材	JIS H 4000	改正	3回目	
									形材	JIS H 4100		2回目	
												1回目	2005. 9. 5
承認	人見	検図	北村	設計	堀	製図	堀	縮尺	1/10	株式会社アークノハラ			
								日付	1999. 5.20				