RP-Y650G-CB

（ラウンドポスト緑 積雪地用）

設置図
S=1:10

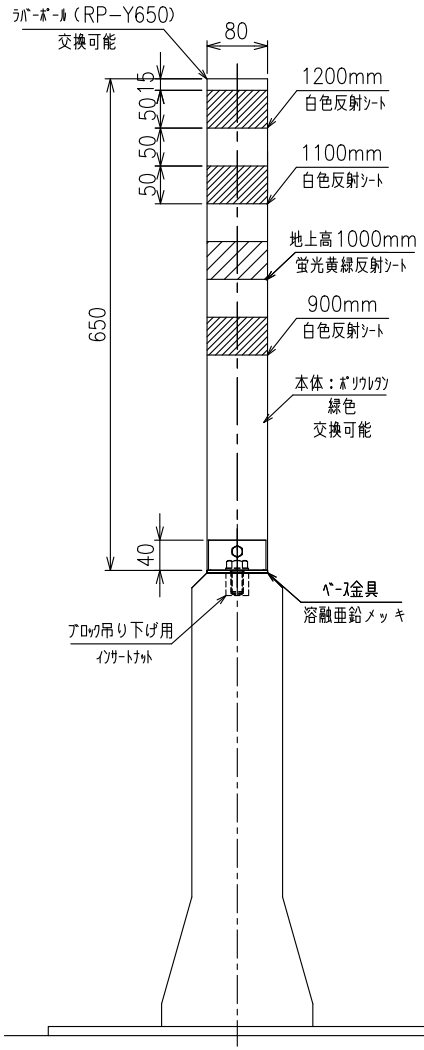

詳細図
S=1:3

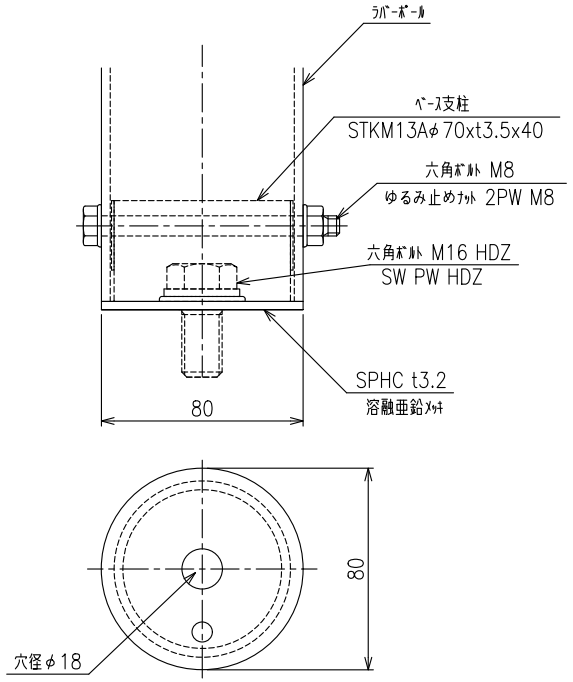

株式会社カシムラ