S=1:3

SD-4C-A

（斜光デリ　傾斜タイプ）

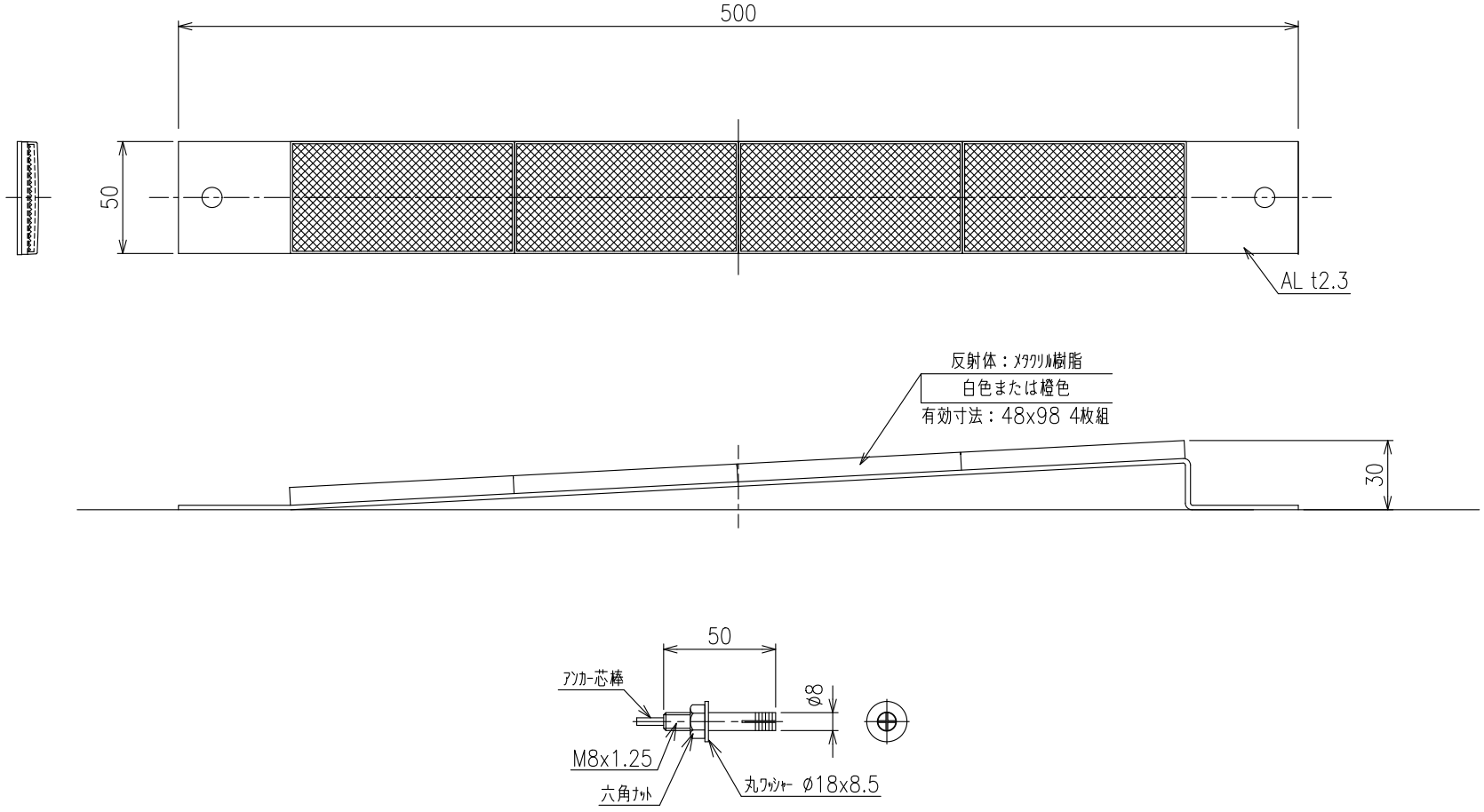

株式会社カシムラ