S=1:15

角度フリー金具

（φ５０用　両挟み　メッキ）

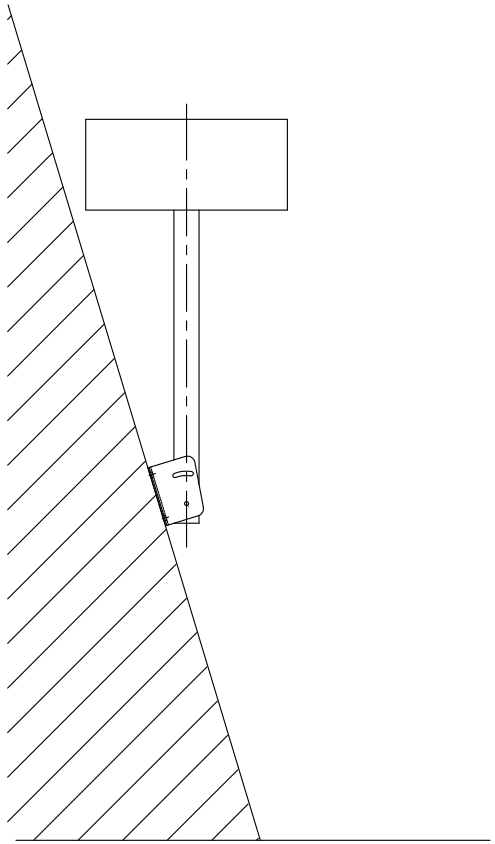

詳　細　図

S=1:3

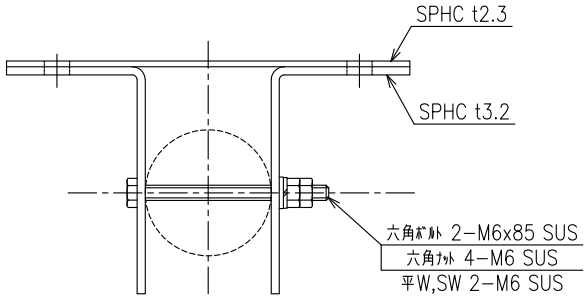

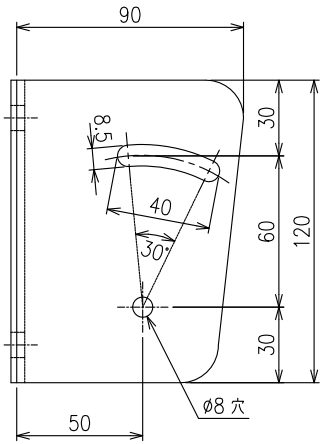

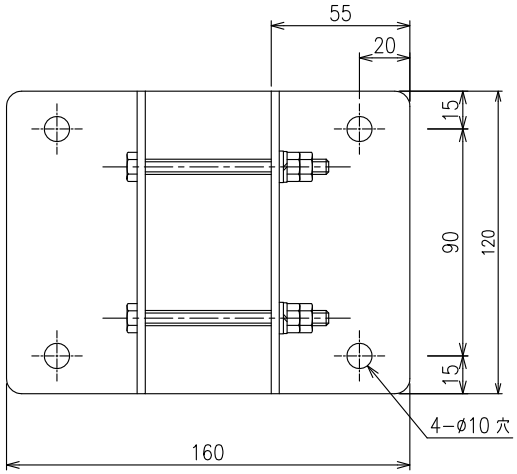

株式会社カシムラ